机架安装说明

请查看机架式机箱随附的文档，获取有关安全和连接电缆的信息。将存储器机柜安装到机架式机箱之前，请查看以下准则：

- 在存储器机柜配置已完成的情况下，需要两个人将设备安装到机架式机箱中。请卸下硬盘驱动器和电源以减少设备重量，从而可以更方便地将其安装到机架中。
- 确保室内气温低于 35°C（95°F）。
- 请勿阻塞任何通风孔；通常 15 厘米（6 英寸）的通气空间可以保持适当气流。
- 计划从机架式机箱的底部开始安装设备。
- 将最重的设备安装在机架式机箱的底部。
- 请勿同时将多个设备伸出机架式机箱。
- 请保持机架式机箱中的设备上下方没有空隙。要避免对设备组件的损坏，请始终安装空白填充板以填充空隙，以确保正常的空气流通。
- 将所有电源线连接至正确连线且接地的电源插座。
- 在机架中安装多个设备时，请勿超出电源插座的负荷。
- 如果已安装了机架挡板，请勿将部件放在平面上。
- 请确保机架深度（前部到背部，测量内部的垂直导轨）为 23 到 32.6 英寸（584 到 828 毫米）。
- 此存储器机柜在机架式机箱中需要 2 U 的垂直空间。

抬起时请使用安全的做法。

≥18 千克
（39.7 磅）

≥32 千克
（70.5 磅）

≥55 千克
（121.2 磅）

危险

请勿将机架安装设备用作搁板或工作空间。

（**L002**）

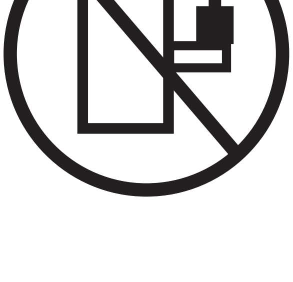

安装过程中，您需要一把 5 毫米（3/16 英寸）的一字螺丝刀。另外准备一把 2 号 Philips 十字螺丝刀和一把 8 毫米的扳手。

以下是将部件安装到机架式机箱中的物品列表。任何物品如有遗漏或损坏，请联系购买处。

- 导轨组合件，右侧（1 个）
- 导轨组合件，左侧（1 个）
- M5 螺丝（8 颗）
- 小直径隔板（8 个）（已预装，每个导轨中装有 4 个）
- 大直径隔板（8 个）
- M4 平头螺丝（2 颗）
- 15 毫米（0.60 英寸）直径垫圈（6 个）

注：操作时请注意，在卸下任何静电敏感设备前，请参阅存储器机柜随附的文档。

要将存储器机柜安装到机架式机箱中，请完成以下步骤：

1. 请阅读存储器机柜随附的安全信息。
2. （可选）请卸下电源以减少部件重量，从而可以更方便地将其安装到机架式机箱中。要卸下电源，请完成以下步骤：
   - 将电源左侧的橙黄色释放卡口向右按至恰能释放手柄的位置 [不超过 6.4 毫米（0.24 英寸）]，同时向下旋转手柄。

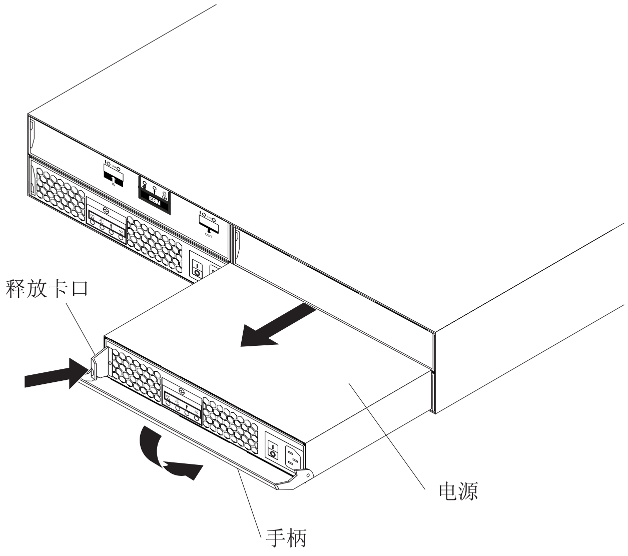

   - 小心地将电源滑出部件。
   - 对另一电源重复此步骤；然后将这两个部件放在旁边以便随后安装。

3. （可选）请卸下硬盘驱动器以减少部件重量，从而可以更方便地将其安装到机架式机箱中。要卸下硬盘驱动器，请按下滑锁并拉出手柄；然后，小心地将驱动器从部件中拉出。对所有硬盘驱动器，重复此步骤。

   注：

   a. 卸下任何硬盘驱动器前，请确保已标记了它们所在的位置，这样便可以将它们重新安装到相同的位置上。

   b. 请小心操作硬盘驱动器，且不要将它们堆叠在一起。对于静电敏感设备，请遵循所有的预防措施。

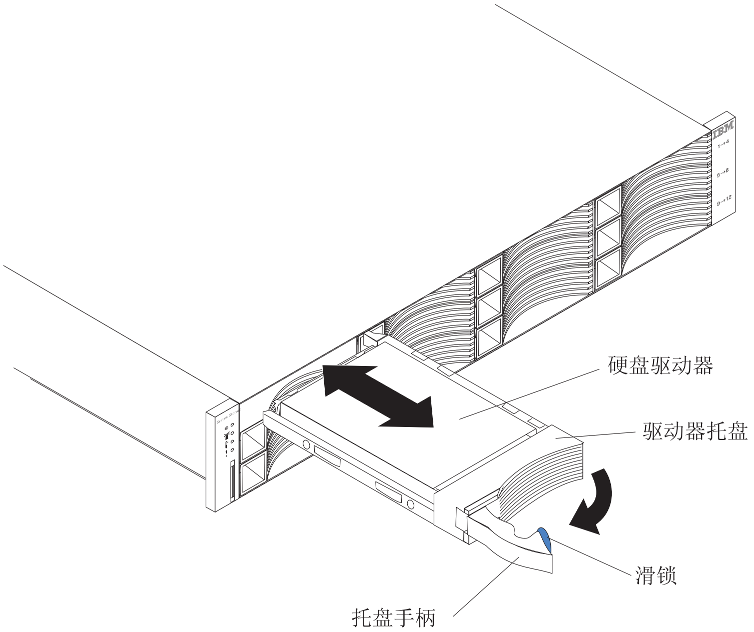

4. 将导轨上的两颗导轨调节螺丝松开至恰能滑动导轨的位置。

   注：导轨的前部支架上标记有“ L ”或“ R ”。

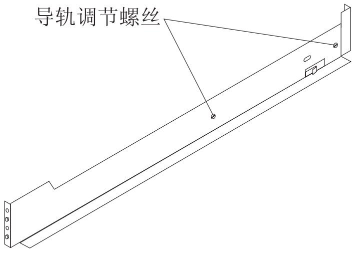

5. 将导轨与机架式机箱的前后内侧对齐。导轨支撑架的底部应稍微高于机架凸缘上的 U 标记。

   导轨的前后支架中各有两块隔板。如果机架上的小孔为圆形，那么导轨支架上的隔板恰能安装到机架凸缘上的小孔中。如果机架上的小孔为方形，请将导轨前后的小规格隔板套件更换为导轨配件随附的大规格隔板。

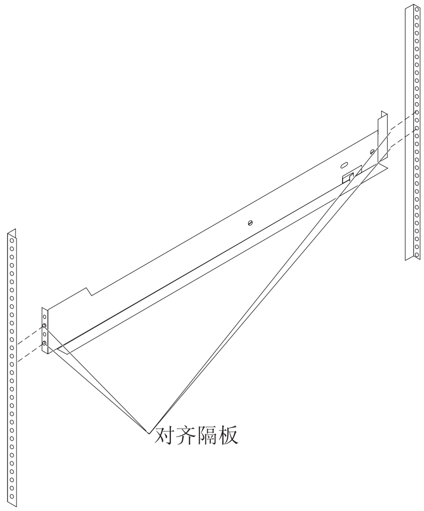

6. 在支架的顶部小孔中，使用一颗 M5 螺丝将导轨固定在机架式机箱的前部。对于具有方形小孔的机架，请在 M5 螺丝和导轨支架之间添加一个垫圈。

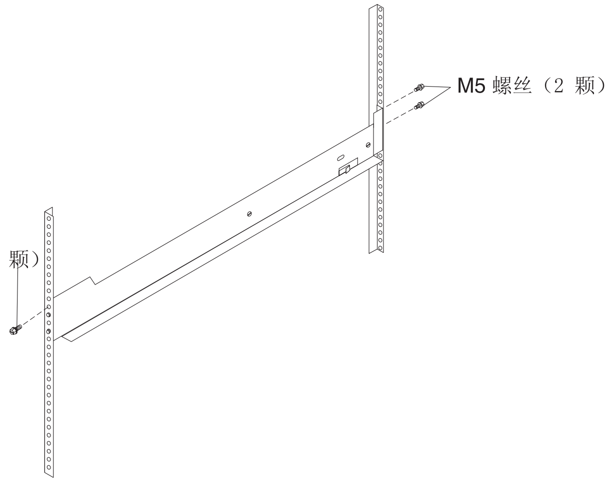

7. 通过在导轨后部支架的顶部和底部小孔中安装两颗 M5 螺丝，将导轨固定到机架式机箱的后部（请参阅步骤 6 中的插图）。对于具有方形小孔的机架，请在每个 M5 螺丝和导轨支架之间添加一个垫圈。
8. 拧紧导轨调节螺丝。
9. 对于其他导轨，请重复步骤 第 4 页的 4 至步骤 8。

10. 将部件滑入机架式机箱，请确保其已滑入导轨后部的卡口。

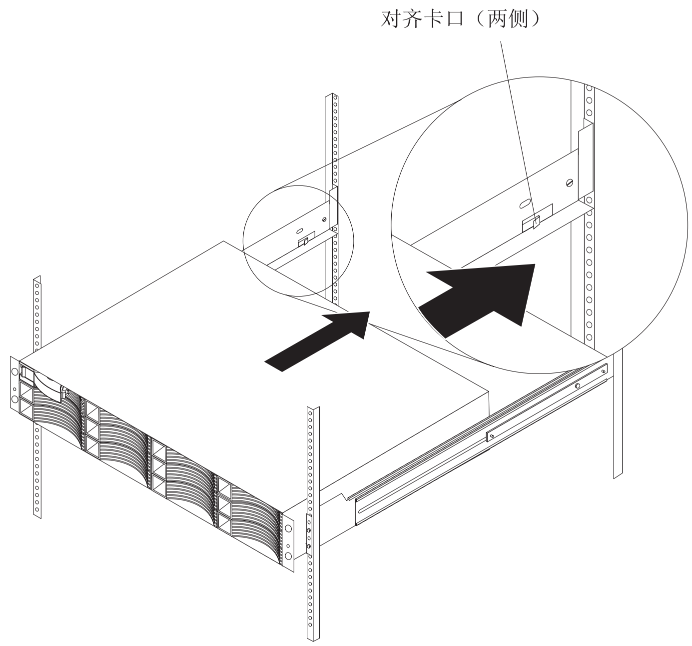

11. 在每个支架的其他小孔中，使用一颗 M5 螺丝将部件的前部固定在机架式机箱中（无需垫圈）。

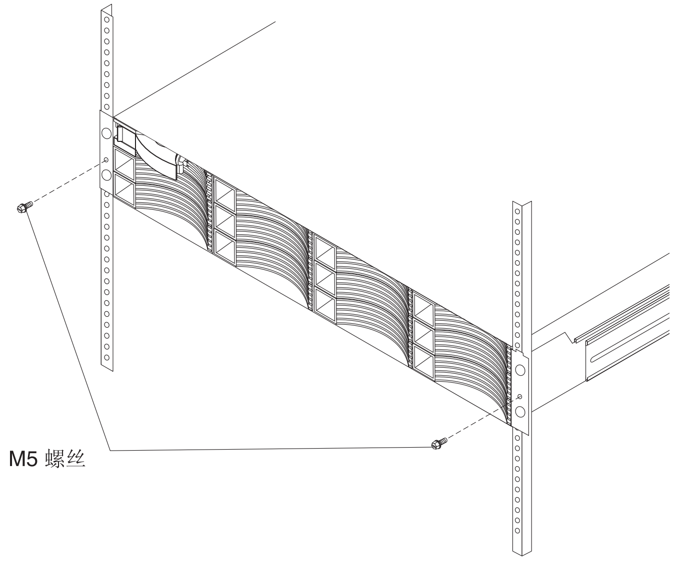

12. 在存储器机柜机架壁外侧的插槽式孔中，使用一颗 M4 平头螺丝，将部件的后部固定到每个导轨组合件上。
13. 逆向执行步骤 第 3 页的 2 和步骤 第 4 页的 3 中的过程，重新安装电源和硬盘驱动器。
14. 将电源线连接到每个电源。使用电源线指南来把握电源线的松紧度，以避免电源线突然断开连接。

15. 安装左侧挡板（带有指示灯）和右侧挡板。将挡板顶部的开口置于机架凸缘的卡口上方，然后将挡板向下旋转直至其咬合到位。请确保挡板的内部表面与机架齐平。

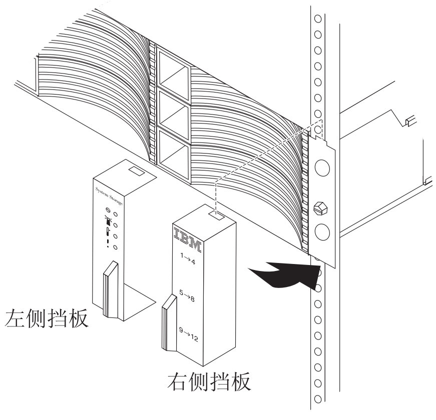

第二版（**2006** 年 **12** 月）

IBM 是 International Business Machines Corporation 在美国和/或其他国家或地区的商标。

© Copyright International Business Machines Corporation 2006. All rights reserved.

(1P) P/N: 44E6387